KARAKTERISTIČNI PREČNI PREREZ
Novi skupinski priključek – LK 122451
P1
0+15.94

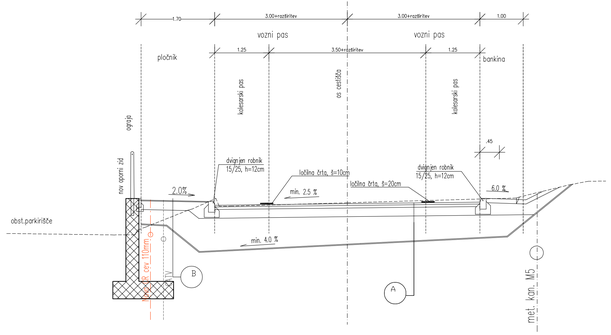

KARAKTERISTIČNI PREČNI PREREZ
Novi skupinski priključek – LK 122451
P4
0+76.29

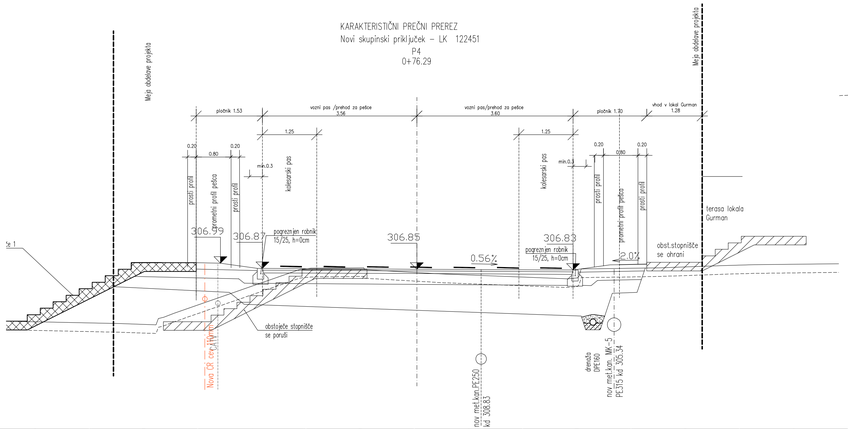

KARAKTERISTIČNI PREČNI PREREZ
Novi skupinski priključek – LK 122451
P8
0+155.47

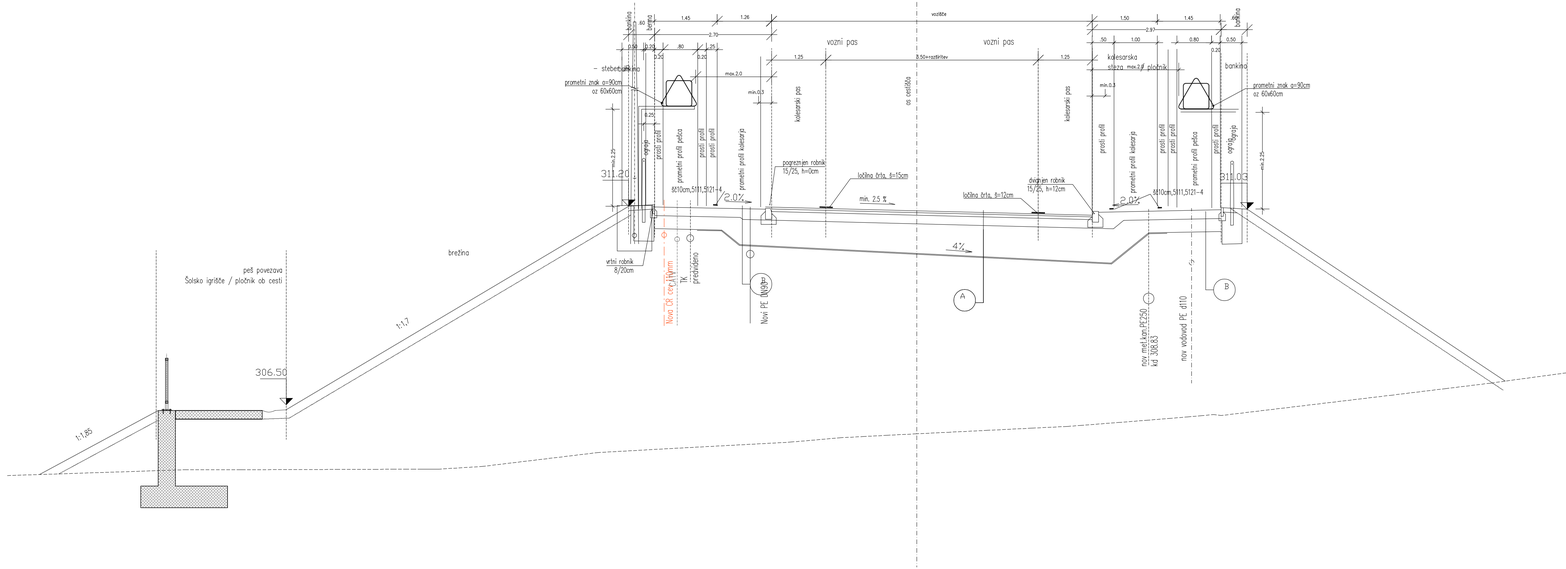

A
AC 11 surf B 70/100, A4 deb.:4cm
AC 22 base B 50/70, A4 deb.:6cm
tamponski drobljenec 0/32mm deb.:20cm
kamnita postelјica 0/125mm deb.:60cm
geotekstil

B
AC 11 surf B 70/100, A5 deb.:5cm
tamponski drobljenec 0/32mm deb.:20cm
kamnita postelјica 0/63mm deb.:30cm
geotekstil

Meja dobave projekta

investitor:	Občina Hrastnik Pot Viktorja Pavlica 5 1430 Hrastnik
projektant:	Savaprojekt, d.d., Cesta krških žrtev 59, 8270 Krško
naziv gradnje:	LK 122451 v Dolu do priključka na državno cesto
del gradnje:	
VP:	Monti Bogdan, u.d.i.k.t. IZS G-2527
VK:	Monti Bogdan, u.d.i.k.t. IZS G-2527
SP:	Milena Lušič, d.i.g.
ime načrta:	Karakteristični prečni prerez LK 122454
št. načrta:	2 - Načrt s področja gradbeništva 02/1 - Načrt zunanje in prometne ureditve

za vsak način in posamezno dokazno sredstvo								
datum:	merilo:	št. načrta/priloge:	št. projekta:	vrsta dok.:	š.p. nač.:	št. lista:	št. listov:	spremi.:
maj 2026	1:50	SPK-02/1	25281-00	PZI	02/1	205	01	0

A2.0